PIANO QUOTATO SCALA 1:200

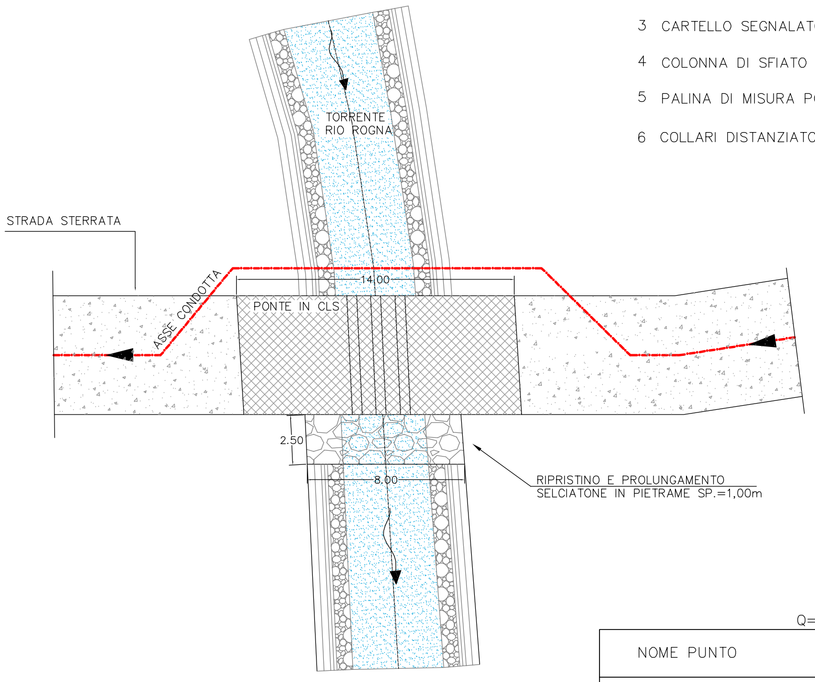

LEGENDA

1	TUBO DI LINEA DN 350 (14")API 5L x52 Sp.6,4mm	
2	TUBO DI PROTEZIONE IN ACCIAIO DN 450 (18")	44.80 m
3	CARTELLO SEGNALATORE CONDOTTA METANO	N°2
4	COLONNA DI SFIATO	N°2
5	PALINA DI MISURA POTENZIALE ELETTRICO	N°2
6	COLLARI DISTANZIATORI OGNI 2 m	N°25

SEZIONE A–A

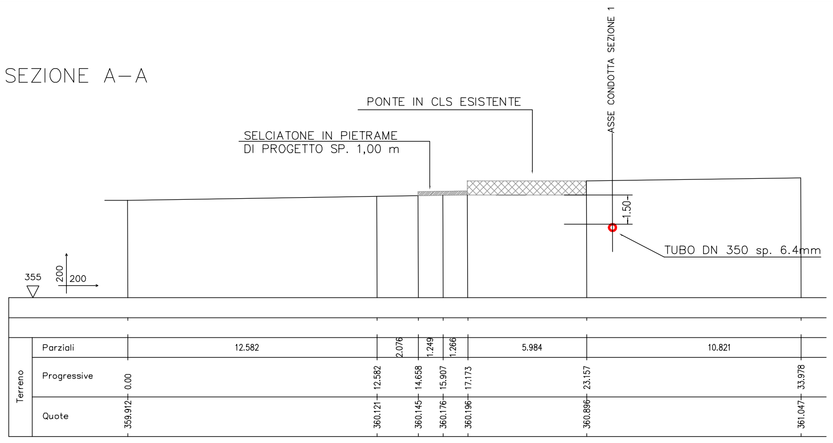

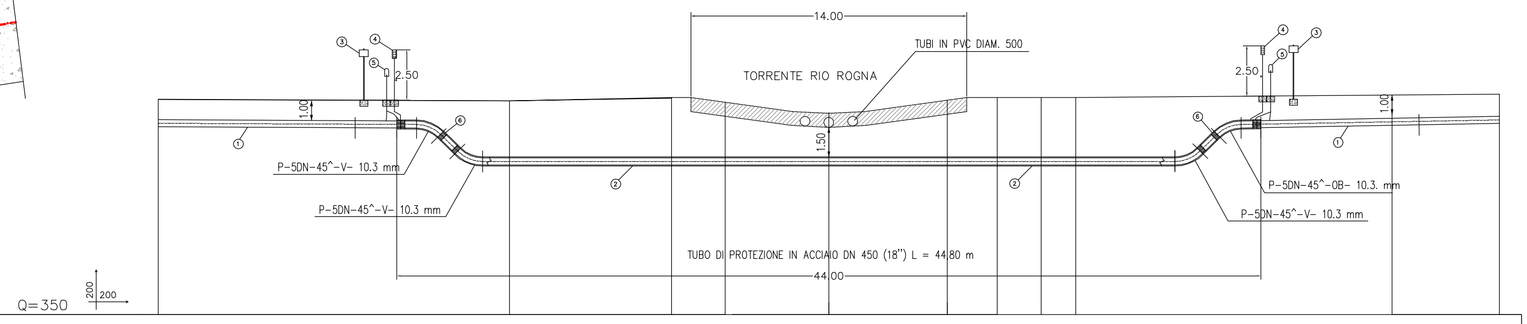

NOME PUNTO	1	2	3	4	6	7	8	9	10	11	12
QUOTA	360.859	360.80	360.96	360.725	360.196	360.826	360.96	359.96	360.96	361.045	360.131
DIST.PARZIALE	17.73	8.18	2.70	5.24	5.98	2.52	2.22	1.74	15.98	5.58	
DIST.PROGRESSIVA	0.00	17.73	25.91	28.61	33.85	39.83	42.35	44.57	46.31	62.29	67.87

SCALA X=1:200 SCALA Y=1:200

PROFILO IN ASSE CONDOTTA

CARTOGRAFIA scala 1:2000 COMUNE DI TEGLIO FG.64

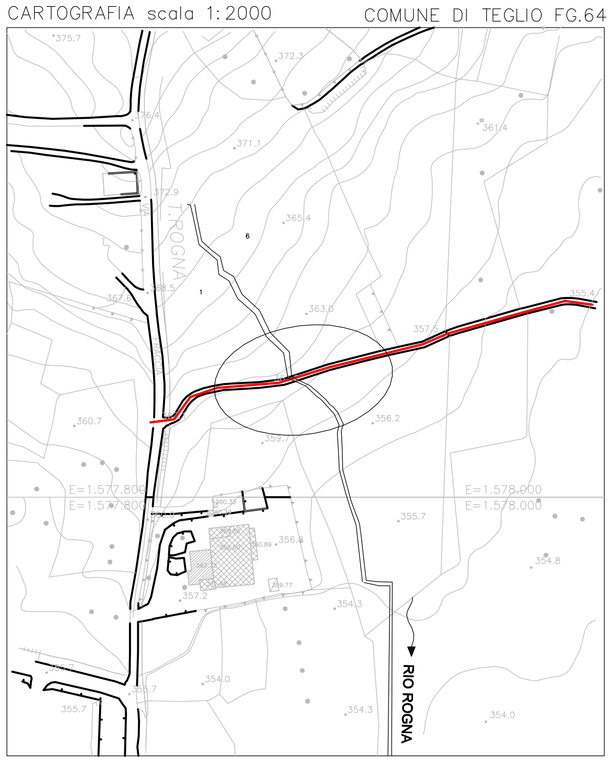

PLANIMETRIA scala 1:2000 COMUNE DI TEGLIO FG.64

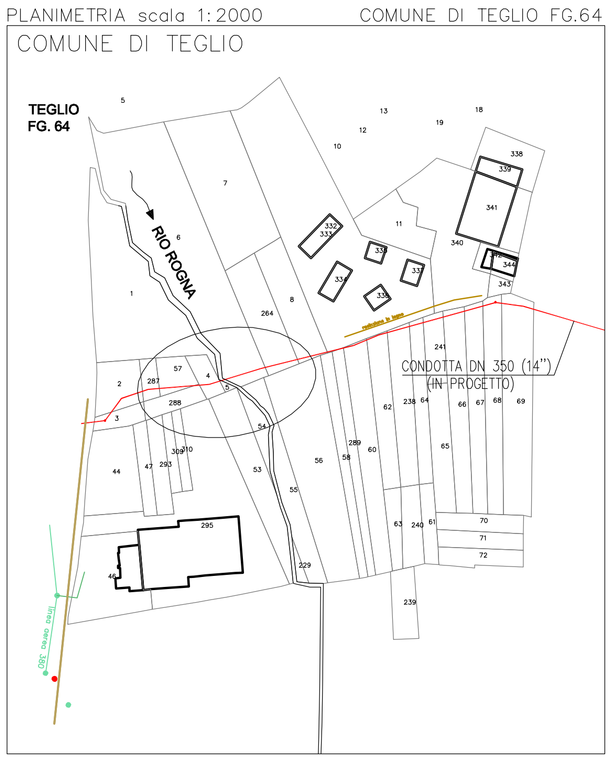

rev.00	Data: Febbraio 2013	Descrizione: PROGETTO DEFINITIVO-ESECUTIVO
Tav:	4.6	Titolo dell'opera: *METANODOTTO CHIURO-TEGLIO (f.ne Tresenda)* *1° LOTTO METANODOTTO CHIURO-TIRANO DN 350*
Committente:	CONSORZIO DELLA MEDIA VALTELLINA PER IL TRASPORTO DEL GAS	Via Nazario Sauro, 33 - 23100 Sondrio (SO)
Studio Tecnico Dott. Ing. Marco Riva	Scala: 1:200	Oggetto: Attraversamento Rio Rogna
	Pratica: 601-2013	

TECNICO PROGETTISTA: ING. MARCO RIVA

Sede : Via Tartano, 798 23018 TALAMONA (SO) tel./fax 0342-67.30.13

Unità Operativa: Via Vanoni, 98 23100 SONDRIO (SO) tel./fax 0342-01.48.90

P.IVA 00840850143 C.F. RVI MRC 69A28 F7120

e-mail: info@ingmarcoriva.com

ORDINE INGEGNERI DELLA PROVINCIA DI SONDRIO
Dott. Ing. MARCO RIVA n. 438 Sezione A
a - Civile e ambientale
b - Industriale
c - Dell'informazione